CV61

SDRAM Upgrade Instructions

SDRAM 升级说明
SDRAM 升級指示
Instructions de mise à niveau de la mémoire SDRAM
Anweisungen zum SDRAM-Upgrade
Istruzioni di upgrade SDRAM
SDRAM のアップグレード手順
SDRAM 업그레이드 지침
Instruções para a atualização da SDRAM
Инструкции по обновлению SDRAM
Instrucciones para actualizar una SDRAM
คำแนะนำในการอัพเกรด SDRAM

Turn off power, disconnect the CV61, and use a small Phillips screwdriver to upgrade the computer. You can purchase a 1 GB (P/N 203-958-001) or 2 GB upgrade (P/N 203-958-002).

关闭电源，断开 CV61，使用一把小号十字螺丝刀将计算机升级。您可以购买 1 G 升级（P/N 203-958-001）或 2 G（P/N 203-958-002）升级。

關閉電源，切斷 CV61，用一把小號十字螺絲起子將電腦升級。您可以購買 1 G 升級 (P/N 203-958-001) 或 2 G (P/N 203-958-002) 升級。

Coupez l'alimentation, débranchez le CV61 et mettez l'ordinateur à niveau à l'aide d'un petit tournevis cruciforme. Vous pouvez acheter une mise à niveau de 1 Go (référence 203-958-001) ou de 2 Go (référence 203-958-002).

Gerät ausschalten, CV61 trennen und Computer mit einem kleinen Phillips Kreuzschlitzschraubendreher aktualisieren. Sie können ein 1 G (P/N 203-958-001) oder ein 2 G (P/N 203-958-002) Upgrade kaufen.

Togliere alimentazione, scollegare il CV61 con l'ausilio di un piccolo cacciavite a punta piatta eseguire l'upgrade del computer. È possibile acquistare un upgrade da 1G (n. catalogo 203-958-001) o un upgrade da 2 G (n. catalogo 203-958-002).

電源を切って、CV61 を電源から外し、小型のプラスドライバーを使用して、コンピュータをアップグレードします。1 G アップグレード（P/N 203-958-001）または 2 G（P/N 203-958-002）アップグレードを購入することができます。

전원을 끄고 CV61 을 분리한 후 소형 Phillips 스크류 드라이버를 사용하여 컴퓨터를 업그레이드합니다 . 1 G 업그레이드 (P/N 203-958-001) 또는 2 G(P/N 203-958-002) 업그레이드를 구입할 수 있습니다 .

Desligue a energia, desconecte o CV61 e use uma chave Phillips pequena para atualizar o computador. Você pode adquirir uma atualização de 1 G (N/P 203-958-001) ou de 2 G (N/P 203-958-002).

Отключите питание, отсоедините CV61 и воспользуйтесь маленькой отверткой Phillips, чтобы установить новый модуль в компьютер. Вы можете приобрести обновление 1 G (№ детали 203-958-001) или обновление 2 G (№ детали 203-958-002).

Corte la alimentación, desconecte el CV61 y utilice un destornillador Phillips pequeño para actualizar la computadora. Puede comprar una actualización de 1 G (P. n.º 203-958-001) o 2 G (P. n.º 203-958-002).

ปิดเครื่อง ตัดการเชื่อมต่อ CV61 และใช้ไขควงขนาดเล็กของ Phillips เพื่ออัพเกรดคอมพิวเตอร์ คุณสามารถซื้อ 1 G Upgrade (P/N 203-958-001) หรือ 2 G Upgrade (P/N 203-958-002)

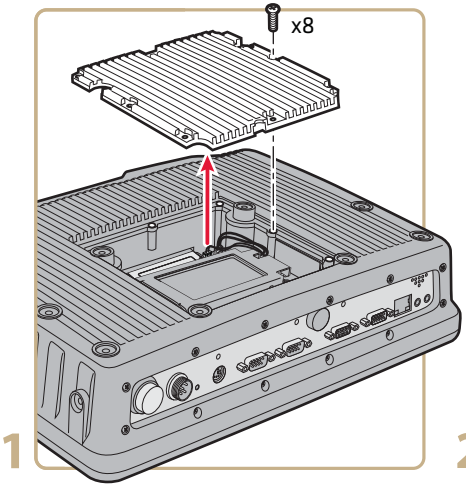

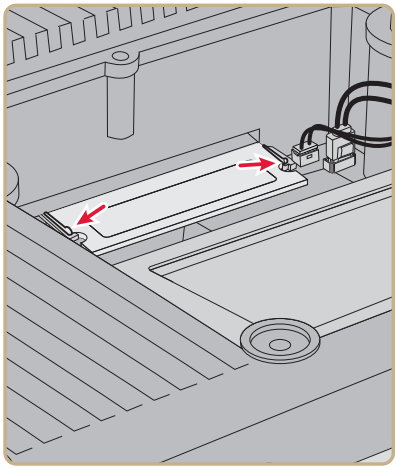

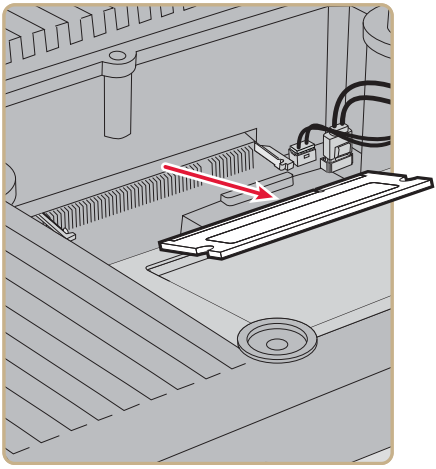

3

Insert the new SDRAM and close the CV61. Use the next illustration for the tightening sequence for the back cover. Tighten the screws to a final value of 6.5 lbf-in.

插入新的 SDRAM 并关闭 CV61。参考下图中后盖拧紧顺序的说明。拧紧螺丝至 0.73 Nm 最终值。

插入新的 SDRAM 並關閉 CV61。參考下圖中後蓋擰緊順序的說明。擰緊螺絲至 0.73 Nm 最終值。

Introduisez la nouvelle mémoire SDRAM et fermez le CV61. Utilisez l'illustration suivante pour la séquence de serrage du capot arrière. Serrez les vis jusqu'à une valeur finale de 0,73 Nm.

Setzen Sie das neue SDRAM ein und schließen sie CV61. Die Anzugsreihenfolge für den Rückendeckel finden Sie auf der nächsten Abbildung. Schrauben bis zu dem Endwert von 0,73 Nm anziehen.

Inserire la nuova SDRAM e chiudere il CV61. Fare riferimento alla figura seguente per la sequenza di serraggio del coperchio posteriore. Serrare le viti a un valore finale di 0,73 Nm.

新しい SDRAM を挿入し、CV61 を閉めます。次のイラストの締め付けシーケンスを参考にして、裏ぶたを締めます。ねじを最終値 0.73 Nm まで締めます。

새 SDRAM 을 삽입하고 CV61 을 닫습니다 . 다음 그림과 같이 순서대로 뒷 커버를 조입니다 . 나사를 0.73 Nm 의 최종 값까지 조입니다 .

Insira a nova SDRAM e feche o CV61. Use a próxima ilustração para ver a sequência de apertos da tampa posterior. Aperte os parafusos até um valor final de 0,73 Nm

Вставьте новый модуль SDRAM и закройте CV61. Порядок затяжки винтов задней крышки показан на следующем рисунке. Затяните винты до окончательного момента 0,73 Нм.

Instale la nueva SDRAM y cierre el CV61. Utilice la siguiente ilustración para realizar la secuencia de ajuste para la cubierta trasera. Ajuste los tornillos hasta el valor final de 0.73 Nm.

เสียบ SDRAM ใหม่และปิด CV61 ใช้ภาพประกอบถัดไปเพื่อดูลำดับในการใส่ฝาด้านหลังให้แน่น ขันสกรูให้แน่นตามค่าสุดท้ายที่ 0.73 นิวตันเมตร

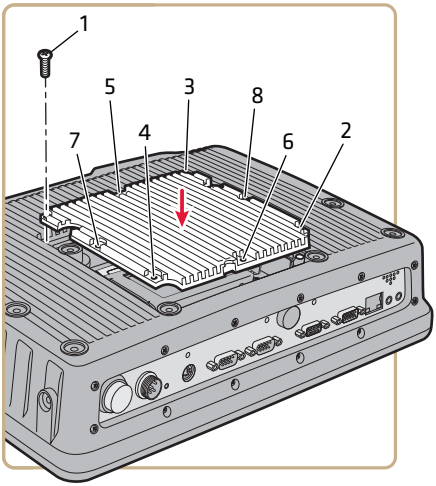

Intermec

Worldwide Headquarters
6001 36th Avenue West
Everett, Washington 98203
U.S.A.

tel 425.348.2600

fax 425.355.9551

www.intermec.com

© 2012 Intermec Technologies Corporation. All rights reserved.

CV61 SDRAM Upgrade Instructions

P/N 931-086-001