To install and connect the IF30, you will need the following items:

- Appropriate AC power cord
- Appropriate RFID antennas and cables
- Ethernet cable

For more information on power cords, antennas, cables, or other accessories, contact your local Intermec representative.

Pour installer et brancher le IF30, vous aurez besoin des articles suivants :

- Cordon d'alimentation c.a. approprié
- Antennes et câbles RFID appropriés
- Câble Ethernet

Pour plus de renseignements sur les cordons d'alimentation, les antennes, les câbles ou d'autres accessoires, communiquez avec le représentant Intermec le plus près de chez vous.

Zum Einbau des Modells IF30 sind folgende Teile erforderlich:

- Geeignetes Wechselstromnetzkabel
- Entsprechende RFID-Antenne und -Kabel
- Ethernet-Kabel

Weitere Informationen über Netzkabel, Antennen, Kabel oder andere Zubehörteile sind von Ihrem örtlichen Intermec-Vertreter erhältlich.

IF30 을 설치하고 연결하려면 아래와 같은 부품이 필요합니다 .

- 적합한 AC 전원 코드
- 적합한 RFID 안테나 및 케이블
- 이더넷 케이블

전원 코드 , 안테나 , 케이블 , 또는 기타 부속품에 대한 자세한 정보는 해당 지역의 Intermec 지사에 문의하십시오 .

Para instalar y conectar el IF30, necesitará los siguientes artículos:

- Cable adecuado de alimentación de CA
- Antenas y cables RFID adecuados
- Cable Ethernet

Para obtener más información sobre cables de alimentación, antenas, cables u otros accesorios, diríjase a su representante local de Intermec.

Where to Find More Information	To download manuals: For Product Support:	www.intermec.com intermec.custhelp.com (1.800.755.5505)
Où trouver d'autres détails	Pour télécharger les manuels: Pour le support de produit:	www.intermec.com intermec.custhelp.com (1.425.356.1799)
Verweise zu weiteren informationen	Herunterladen von Handbüchern: Produktunterstützung:	www.intermec.com intermec.custhelp.com (1.425.356.1799)
정보를 더 발견하기 위하여 어디에	설명 다운로드 : 제품 지원 :	www.intermec.com intermec.custhelp.com (1.425.356.1799)
Dónde encontrar más información	Para descargar manuales: Para asistencia de Productos:	www.intermec.com intermec.custhelp.com (1.425.356.1799)

9501101260000000094

The IF30 Fixed Reader uses an EPCglobal Gen 2-certified IM5 Module (86x MHz RFID frequency band). Le lecteur fixe IF30 utilise un module EPCglobal IM5 homologué Gen 2 (bande de fréquences RFID 86x Mhz). Das Fixed-Lesegerät IF30 verwendet ein nach „EPCglobal Gen 2"-zertifiziertes IM5-Modul (86x MHz RFID-Frequenzband). IF30 고정 판독기는 EPCglobal Gen 2 인증을 받은 IM5 모듈 (86x MHz RFID 주파수 대역) 을 사용합니다 . El Lector fijo IF30 utiliza un Módulo IM5 EPCglobal certificado por Gen 2 (banda de frecuencia 86x MHz RFID).

9501101260000000100

The IF30 Fixed Reader uses an EPCglobal Gen 2-certified IM5 Module (915 MHz RFID frequency band). Le lecteur fixe IF30 utilise un module EPCglobal IM5 homologué Gen 2 (bande de fréquences RFID 915 Mhz). Das Fixed-Lesegerät IF30 verwendet ein nach „EPCglobal Gen 2"-zertifiziertes IM5-Modul (915 MHz RFID-Frequenzband). IF30 고정 판독기는 EPCglobal Gen 2 인증을 받은 IM5 모듈 (915 MHz RFID 주파수 대역) 을 사용합니다 . El Lector fijo IF30 utiliza un Módulo IM5 EPCglobal certificado por Gen 2 (banda de frecuencia 915 MHz RFID).

Caution: See Compliance Insert for use restrictions associated with this product.

Attention: Consultez la Déclaration de conformité pour les restrictions d'usage associées à ce produit.

Vorsicht: Das Konformitätsblatt führt etwaige Verwendungseinschränkungen für dieses Produkt an.

본 제품과 관련된 사용 제한에 대한 자세한 내용은 준수 규정을 참조하십시오 .

Precaución: Consulte el Inserto de cumplimiento para ver las restricciones de uso asociadas con este producto.

Electrical rating. Cote électrique. Stromversorgung. 전원 정격 . Grado el electrico: ~ 100 - 240V, 1.0 - 0.5A, 50 - 60 Hz.

This product is protected by one or more patents. Ce produit est protégé par un brevet ou plus. Dieses Produkt ist durch ein oder mehrere Patente geschützt. 본 제품은 하나 이상의 특허권에 의해 보호를 받습니다 . Este producto está protegido por una o varias patentes.

IF30 Fixed Reader Quick Start Guide

P/N 930-188-001

Intermec

Worldwide Headquarters
6001 36th Avenue West
Everett, Washington 98203
U.S.A.

tel 425.348.2600

fax 425.355.9551

www.intermec.com

© 2007 Intermec Technologies Corporation. All rights reserved.

Fixed Reader Quick Start Guide
Guide de démarrage rapide pour le lecteur fixe
Kurzanleitung für Fixed-Lesegerät
고정 판독기 빠른 시작 안내서
Guía de comienzo rápido del lector fijo

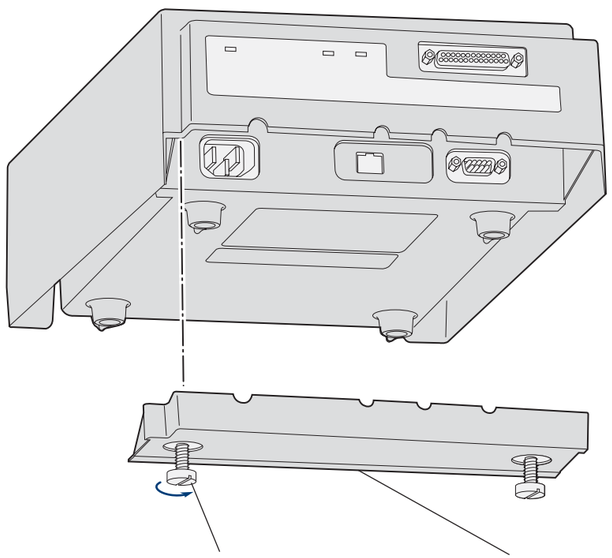
Thumbscrew
Vis à serrage à main
Rändelschrauben
나비 나사
Tornillo de mariposa
Cable access door
Porte d'accès au câble
Kabelabdeckung
케이블 접속부
Puerta de acceso al cable

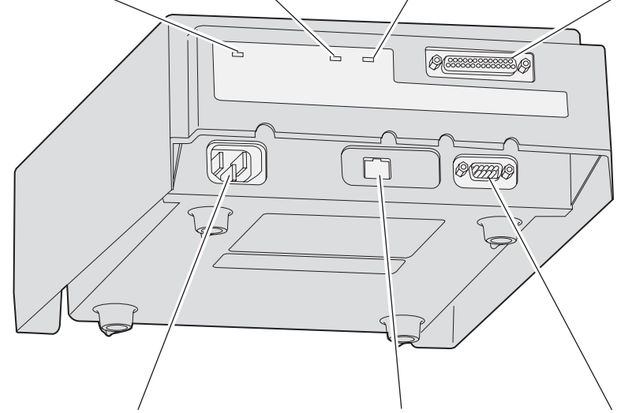
Power LED
Voyant DEL d'alimentation
Netz-LED
전원 LED
LED de alimentación
Wired LAN LED
Voyant DEL de réseau local branché
LED für verdrahtetes LAN
유선 LAN LED
LED de LAN alámbrica
Intermec Ready-to-Work™ Indicator
Indicateur Intermec Ready-to-Work™
Kontrollleuchte „Intermec Ready-to-Work™
Intermec Ready-to-Work™ 표시기
Indicador Intermec Ready-to-Work™
Control port
Port commande
Steuerungsanschluss
제어 포트
Puerto de control
AC power port
Port d'alimentation c.a.
Wechselstrom-Netzkabelanschuss
AC 전원 포트
Puerto de alimentación de CA
Ethernet port
Port Ethernet
Ethernet-Anschluss
이더넷 포트
Puerto Ethernet
Serial port
Port série
Serieller Anschluss
직렬 포트
Puerto en serie

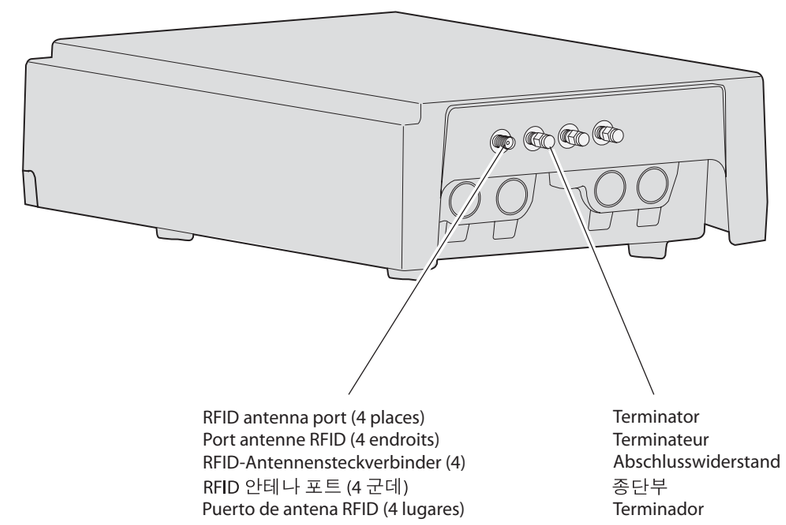
RFID antenna port (4 places)
Port antenne RFID (4 endroits)
RFID-Antennensteckverbinder (4)
RFID 안테나 포트 (4 군데)
Puerto de antena RFID (4 lugares)
Terminator
Terminateur
Abschlusswiderstand
종단부
Terminador